ORIMA-TUOTE OY

Кровельная система "CLASSIC"

- Кровельная система рассчитана на снеговую нагрузку 1200 кг/м.

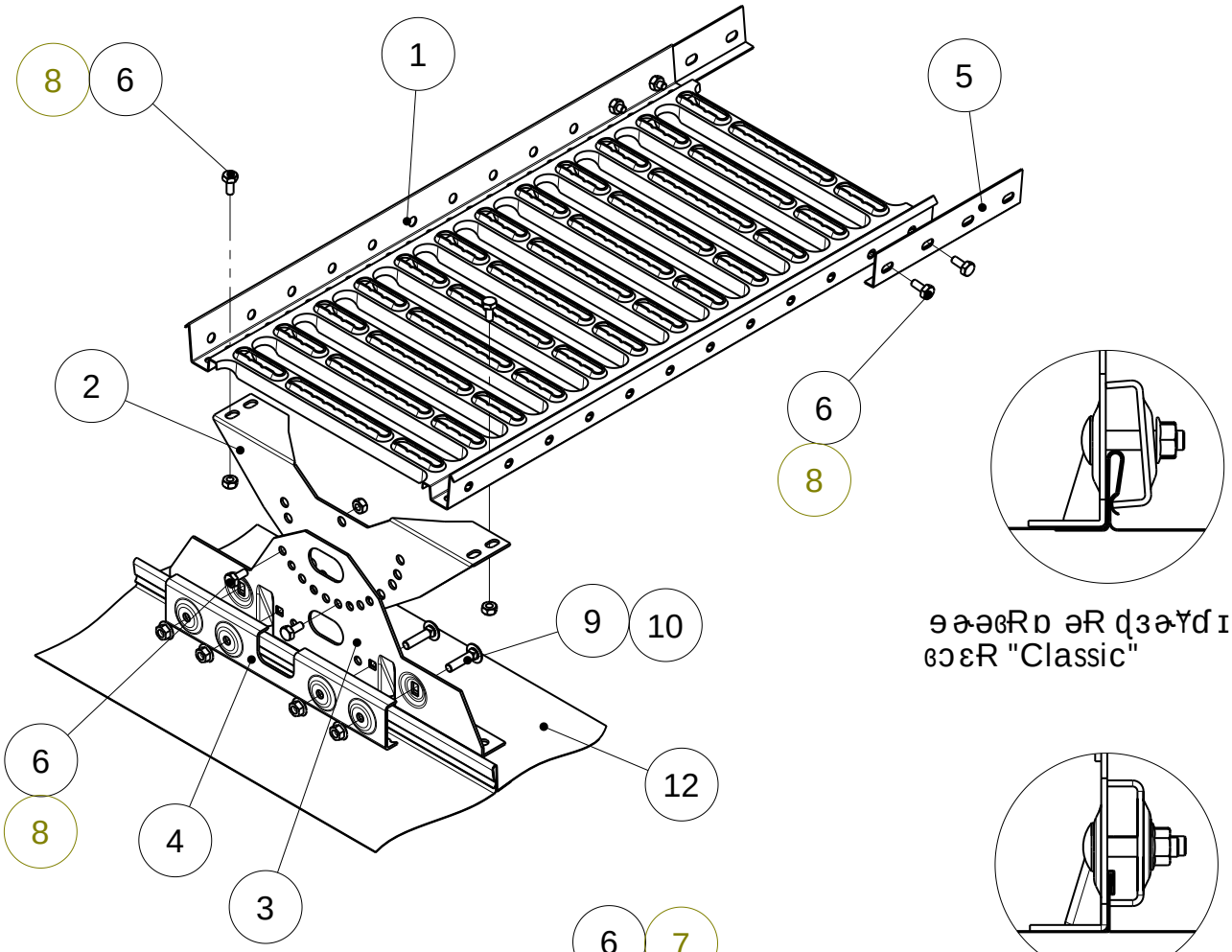

Фиксатор типа "Classic"

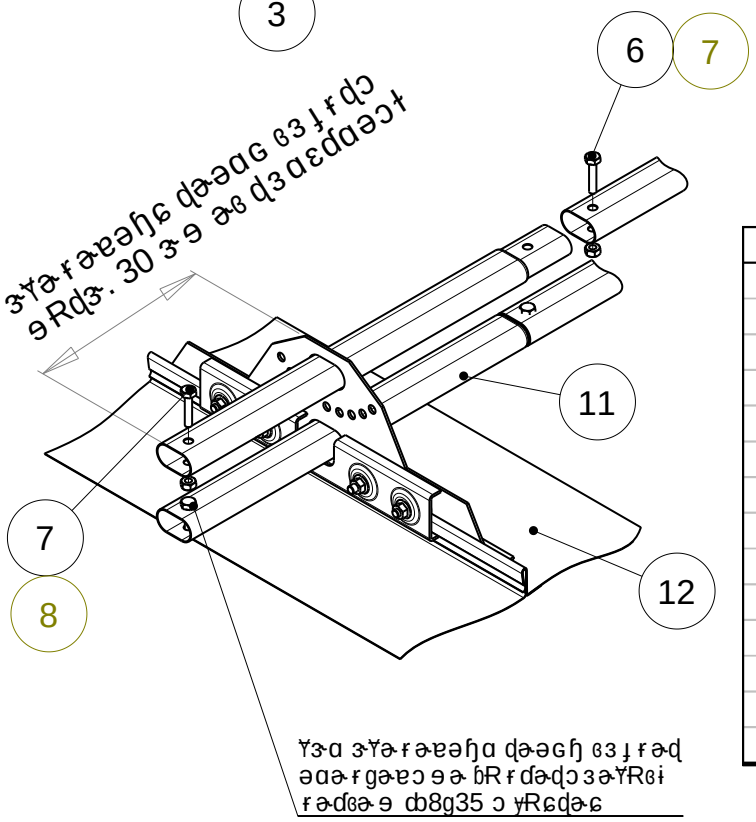

Расстояние между осями 35 см

Рисунок	Наименование	Код
1	Кровельный мостик 1,21 m	30010
	2,47 m	30020
	2,97 m	30030
2	Нижний фиксатор KS1	30060
3	Элемент крепления	30070
4	Фиксатор типа "Classic"	30330
5	Соединительная планка	30040
6	Болт M8x16	17030
7	Болт M8x35	17050
8	Гайка M8	17020
9	Болт с фиксатором M8x35	17190
10	Гайка с фланцем M8	17200
11	Овальная трубка 3 m	31010
12	Кровля	